DRESDEN668-FKH

Blokschouw

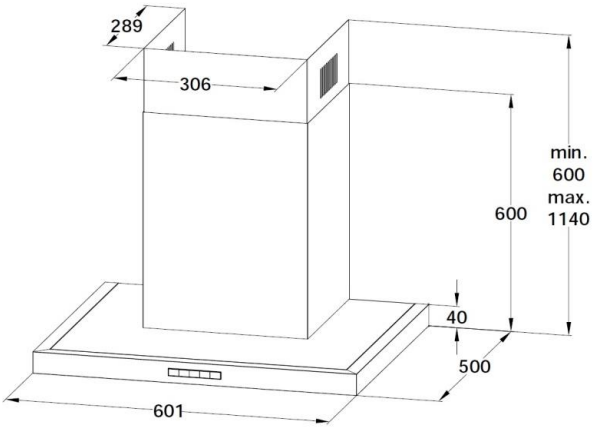

Specificaties

Ontwerp / uitrusting

- ✓ Blokschouw
- ✓ 60 cm breed
- ✓ Capaciteit 600 m³
- ✓ LED verlichting
- ✓ Luxe toetsbediening
- ✓ Kleur INOX

Technische informatie

Standen	3	
Vetfilter	Aluminium	
Geschikt voor recirculatie	Ja	
Uitblaas opening Ø	150	[mm]
Geluidsniveau	66	[dB(A)]
Energieklasse	C	

Afmetingen / gewicht

Buitenmaten onverpakt (hxbxd)	610-1170 x 600 x 500	[mm]
Gewicht onverpakt	16	[kg]
Buitenmaten verpakt (hxbxd)	570 x 660 x 380	[mm]
Gewicht verpakt	18	[kg]

Elektrische aansluitingen

Spanning / frequentie	220-240 / 50-60	[V / Hz]
Energieverbruik	88,5	[kWh/jaar]
Aansluitwaarde	210	[W]
Veiligheidsvoorschriften	CE	